Drehantrieb NE 1-4

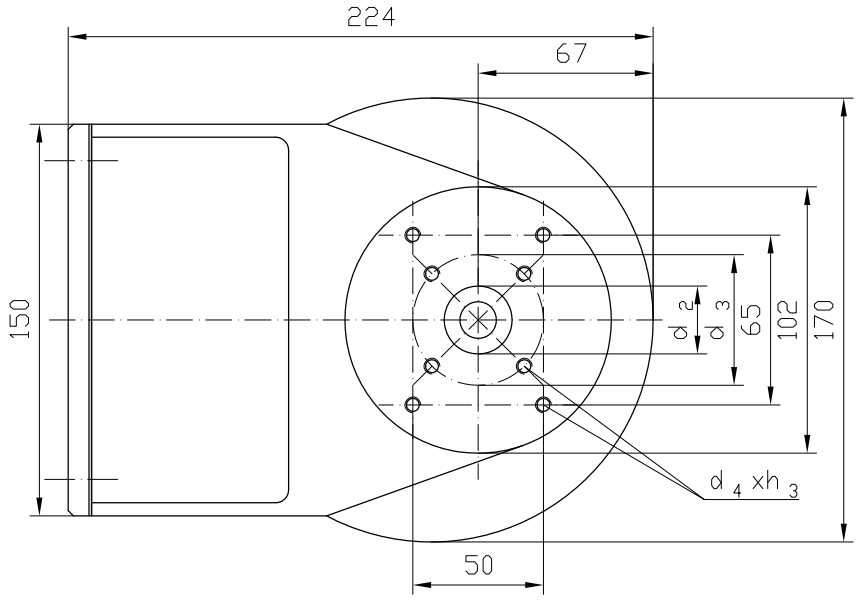

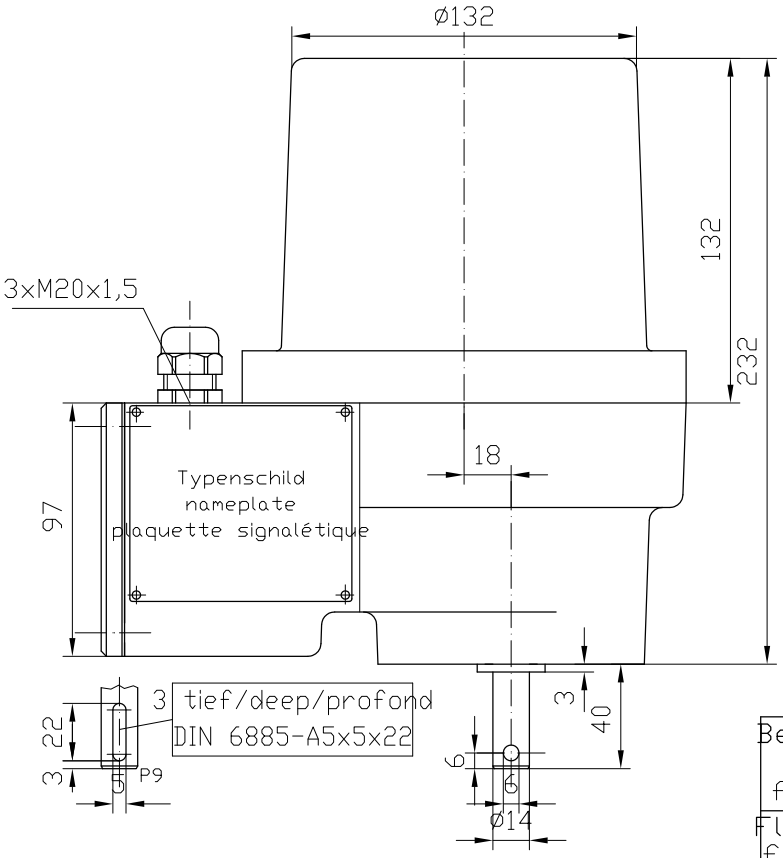

Wellenausführung "B"
Output shaft type
Version d'arbre

Wellenausführung "A"
Output shaft type
Version d'arbre

Befestigungsbohrungen attachment poinds forages de fixation			
Flansch flange rondin	A65	F05	F07
d_2	30	35	55
d_3	50x65	50	70
d_4	M6	M6	M8
h_3	10	10	15
Standard A65			

ARIS®
Antriebe und Steuerungen GmbH
www.stellantriebe.de